NUMBER 917511

三角法(3rd ANGLE PROJECTION)

METRIC

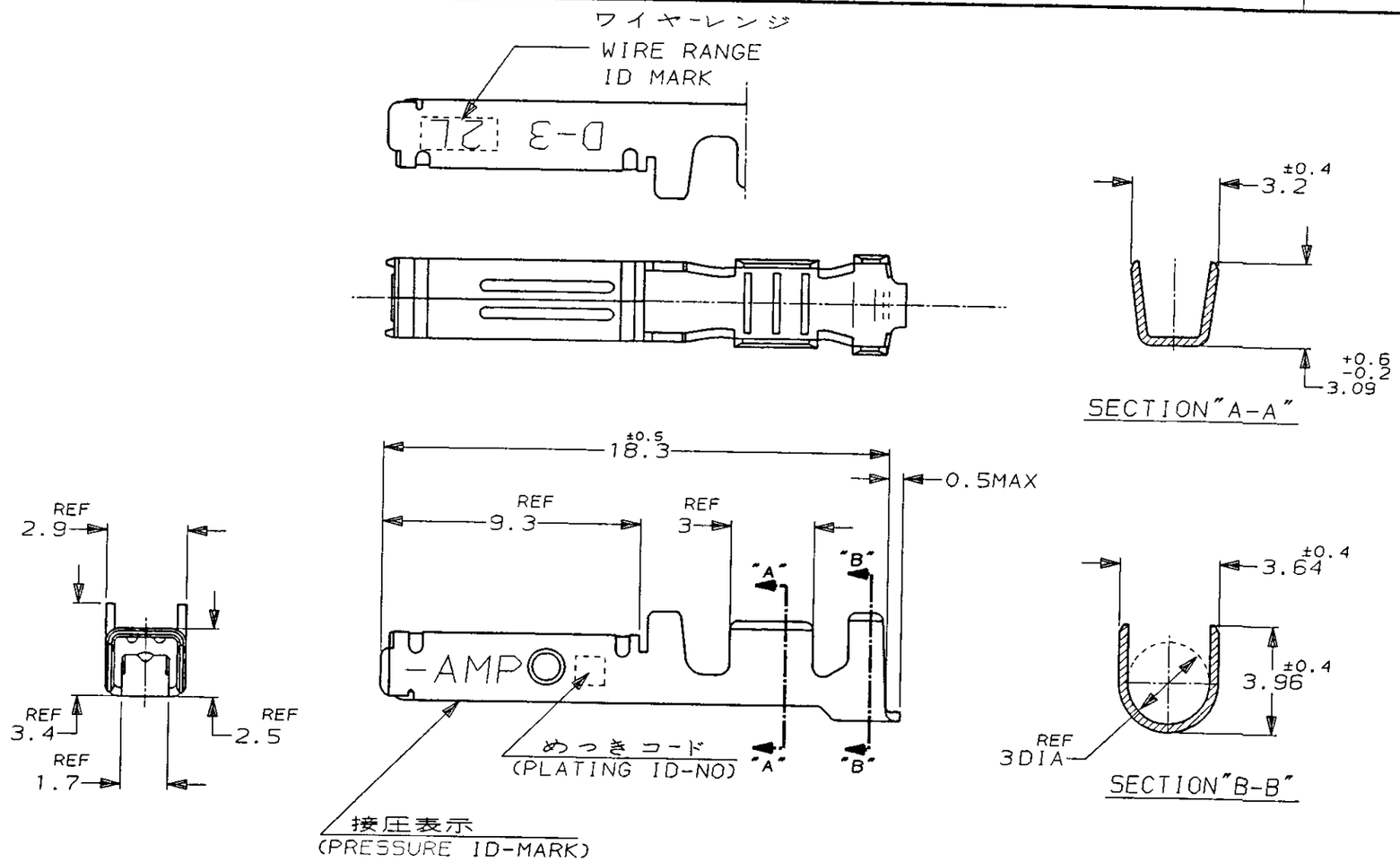

注記

1. 標準接圧型コンタクト：一般向け及び多極用
2. 高接圧型コンタクト：高電流用及び強振動用
3. 金めっきは接触部のみとする

NOTES

1. CONTACT TYPE; NORMAL PRESSURE TYPE (FOR GENERAL)
2. CONTACT TYPE; HIGH PRESSURE TYPE (FOR HIGH CURRENT OR ANTI-VIBRATION)
3. GOLD-PL. CONTACT AREA ONLY

備考 (REMARK) 接点タイプ	接圧表示 (ID-MARK) (CONT. TYPE)	めっきコード (PL. ID NO)	仕上 (FINISH)	3 型番 (P/N)
2	H	5	光沢錫めっき (BRIGHT TIN-PL.)	1- -5
		3	0.76μm最小金めっき (0.76μmMIN. Au-PL.)	1- -3
		2	0.38μm最小金めっき (0.38μmMIN. Au-PL.)	1- -2
1		3	0.76μm最小金めっき (0.76μmMIN. Au-PL.)	-3
		2	0.38μm最小金めっき (0.38μmMIN. Au-PL.)	917511-2

LTR	変更 (REVISION RECORD)	DR	CHK	DATE
A	REVISED (FJ00-2906-95)	KI	Y.I	31/Jul.'95
0	RELEASED (FJ00-1975-95)	KI	S.M	28/APR/'95

Copyright ©1995 年 日本エー・エム・ピー株式会社
Copyright ©1995 AMP (Japan), LTD. ALL RIGHTS RESERVED.

AMP 日本エー・エム・ピー株式会社 Tokyo, Japan

抱合電線断面積 (WIRE RANGE)	被覆外径 (INSULATION DIA.)	名称 (NAME)	
AWG 16-14	2.2-2.8 mmø	(DYNAMIC SERIES REC. CONTACT) "2L" SIZE LOOSE PIECE ダイナミックシリーズリセプタクルコンタクト	
材料 (MATERIAL) (COPPER ALLOY) 銅合金	仕上 (FINISH) (SEE TABLE) 表参照		
DR. 27/APR/'95 K. IKEDA	DE. 27/APR/'95 K. IKEDA	一般公差 (GENERAL TOLERANCE) 10以下：±0.2 10を超え30以下：±0.25 30を超え100以下：±0.3 角度：±3°	SIZE B / LOC J / 番号 (No.) 917511
CHK. 28/APR/'95 S.MANABE	APP. 28/APR/'95 S.MANABE	尺度 (SCALE) 5-1	REV. A / SHEET 1 OF 1

U.855-111>U.DWG>S.C89-25173

単位：ミリ DIMENSIONS IN MM. DO NOT SCALE PRINT

PRINT DIST

AMP-J REV.10/'83

(CUSTOMER DRAWING) 参考図面